5

# 第２３回 部長杯争奪５年生
## 茨木市スポーツ少年団軟式野球大会

主催：茨木市スポーツ少年団 主管：茨木市スポーツ少年団野球部会
後援：茨木市教育委員会，茨木市体育協会 協賛：ダイワマルエス株式会社

抽選 2013年1月20日　開会式：1月27日　大会：1月27日～

| | |
|---|---|
| 優勝 | 福井サンボーイ |
| 準優勝 | 郡山フレンズ |
| 第３位 | 安威インディアンズ，中条ウイングス |

IBARAKI Junior Sports Club Base Ball

| | |
|---|---|
| 茨木プレジャーズ | 1 |
| 安威インディアンズ | 2 |
| 玉櫛スラッガー | 3 |
| 中池ファイターズ | 4 |
| 小手毬 | 5 |
| 玉島アニマルズ | 6 |
| 郡山フレンズ | 7 |
| シーパーズ | 8 |
| 中条ウイングス | 9 |
| 東太田イーグルス | 10 |
| 沢良宜シャークス | 11 |
| 沢池レッドナイト | 12 |
| 若鮎 | 13 |
| 水真南 | 14 |
| 福井サンボーイ | 15 |
| ローズ18 | 16 |

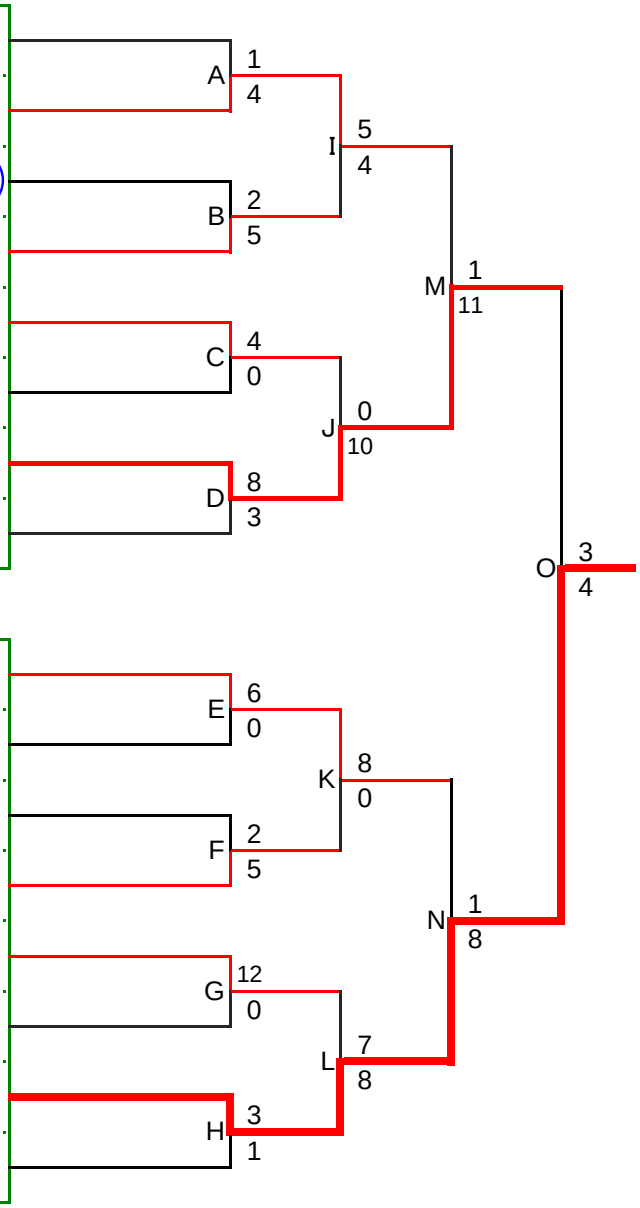



IBARAKI JSCBB
茨木市スポーツ少年団野球部会
URL: http://ijscbb.web.fc2.com/
E-Mail to: ijscbb@yahoo.co.jp